（テスト対策・中3・6章）

Q ∠x、∠yの大きさを求めなさい。

①

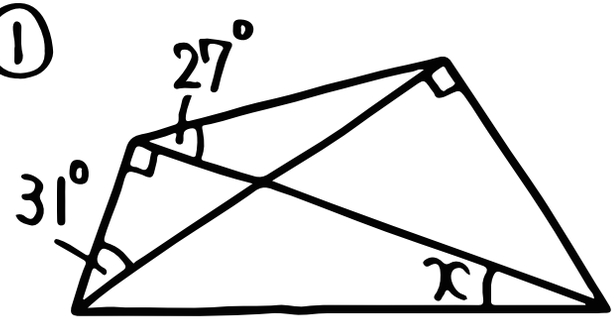

② $\overset{\frown}{AB} : \overset{\frown}{BC} = 2 : 1$

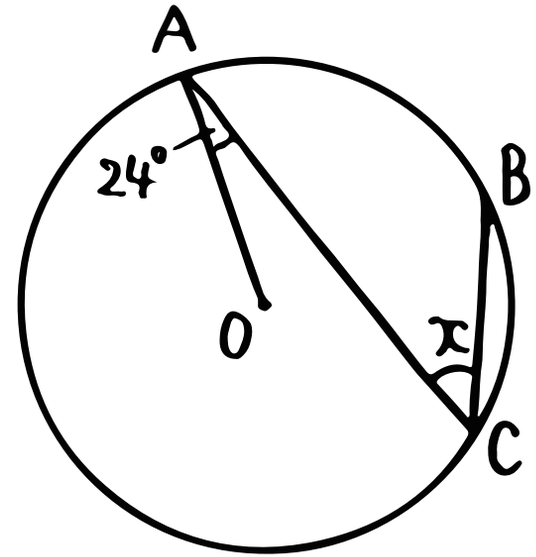

③

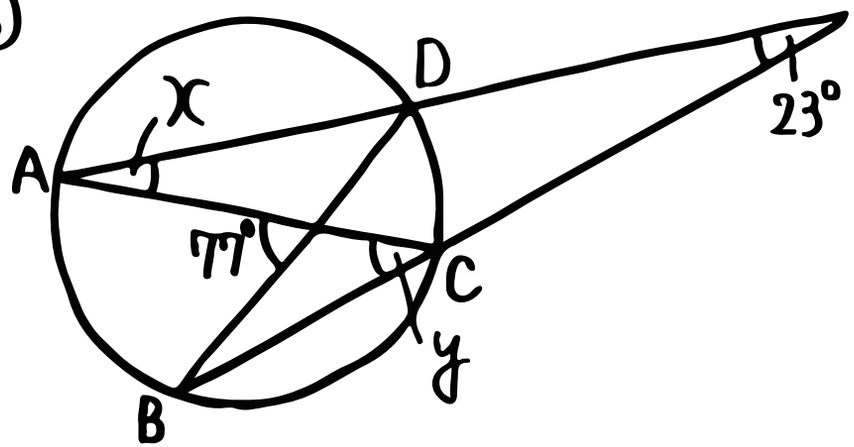

© 葉一「とある男が授業をしてみた」http://www.19ch.tv