(テスト対策・中3・7章)

次の図で、x, yの値を求めなさい。

①

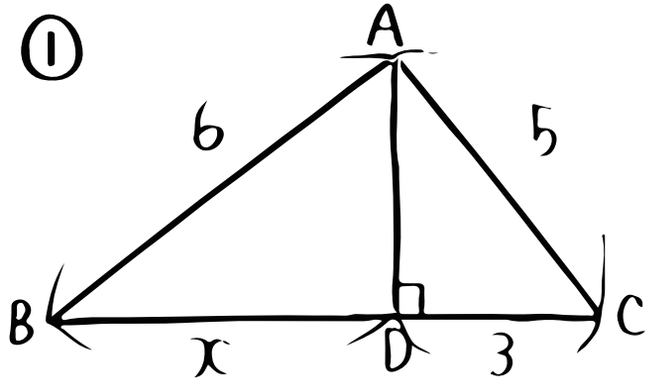

②

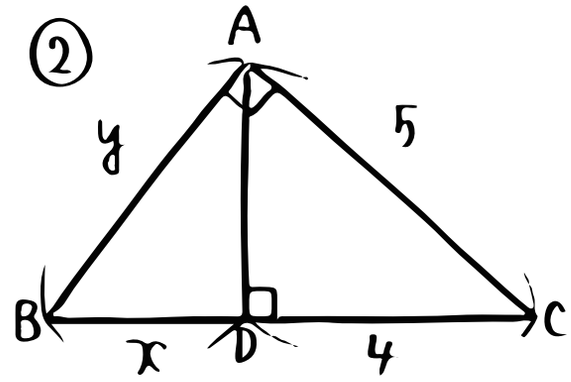

③右の図のように1組の三角定規を重ねておくとき、重なった部分の面積を求めなさい。

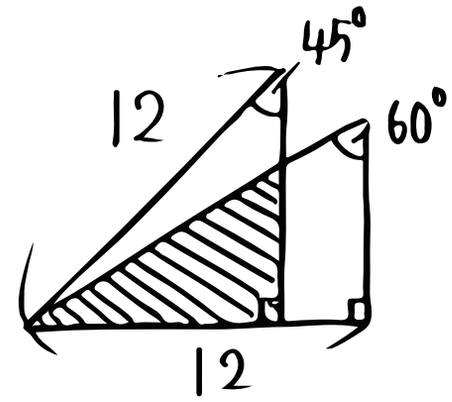

© 葉一「とある男が授業をしてみた」http://www.19ch.tv